SMA890SRの内訳		
品番	品名	個数
SMA890SR-HT	便器セット	1
JCS-570DRN-HT	温水洗浄便座	1
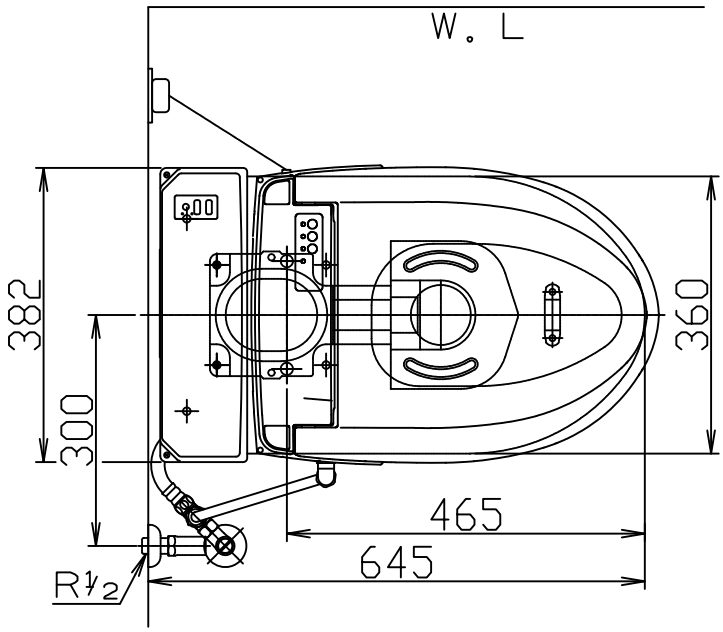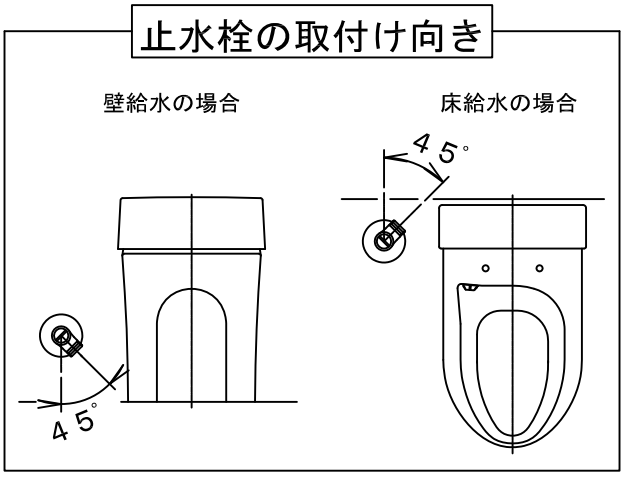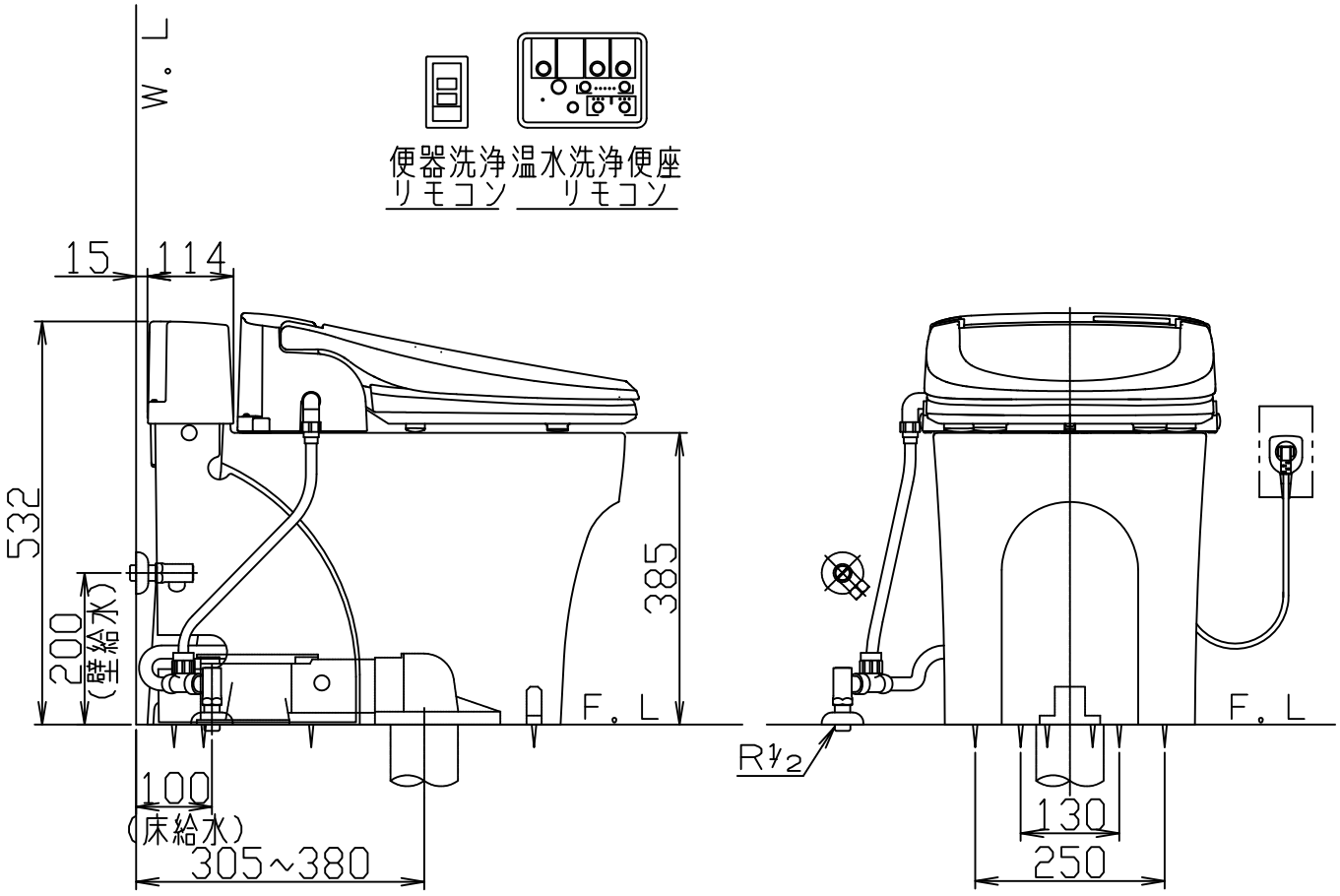
・便器の仕様
電源　AC100V　50/60Hz
定格消費電力　15W
・温水洗浄便座の仕様
電源　AC100V　50/60Hz
定格消費電力　550W