器具明細

品番	品名	個数
SC8050-SGB(C)-HT	便器セット	1
ST0790-OE(Y)E-HT	タンクセット	1
JCS-552ENN-HT	温水洗浄便座	1

・便器セットCの場合はヒーター仕様を示します。
ヒーター便器の仕様（コード長さ1m）
電源　AC100V　50/60Hz
消費電力　23W
・タンクセットYの場合水抜方式を示します。
（別途配管用水抜栓を設置してください）
・温水洗浄便座の仕様
電源　AC100V　50/60Hz
定格消費電力　560W

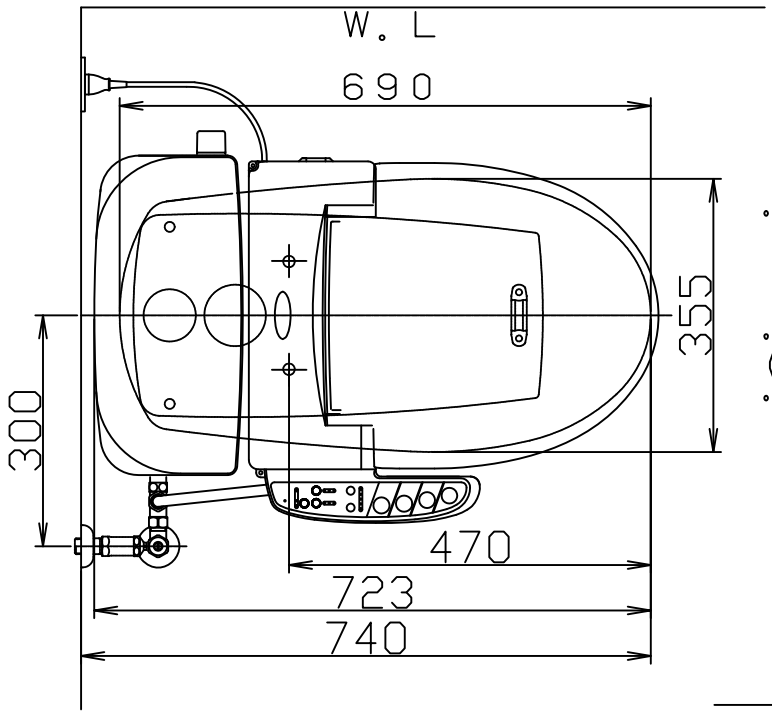

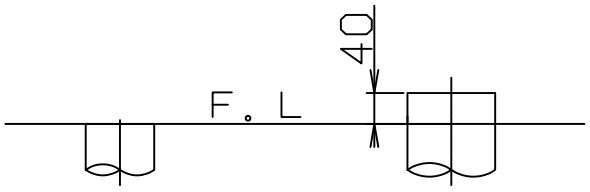

VP75の場合
床面カット
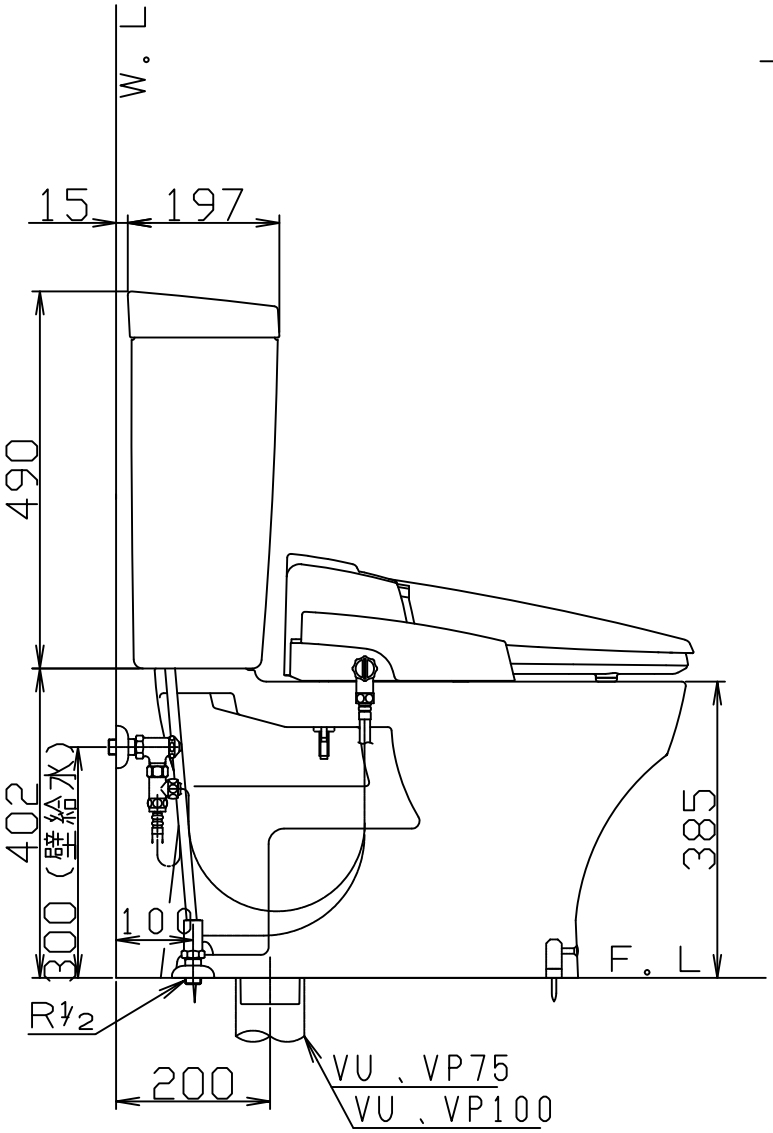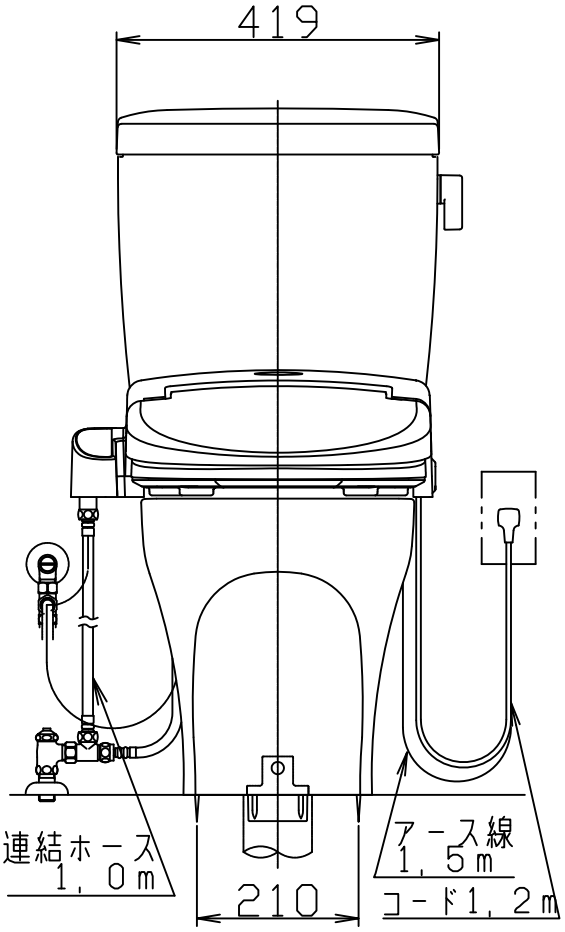
VU75、VU、VP100の場合
床上40mmカット