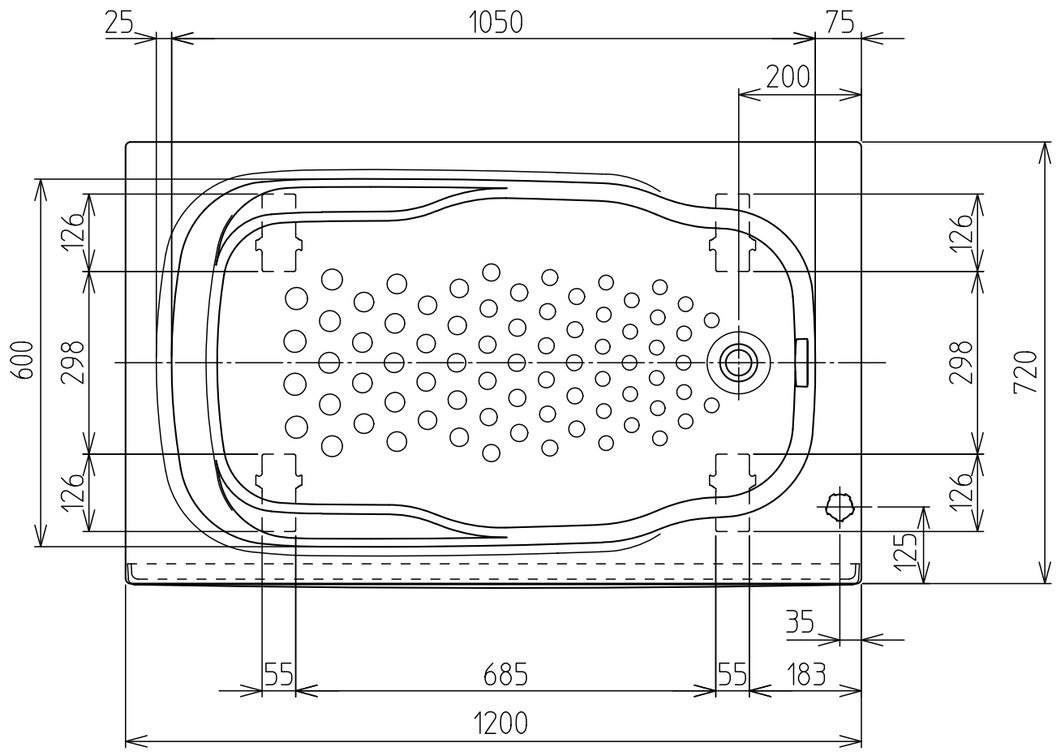

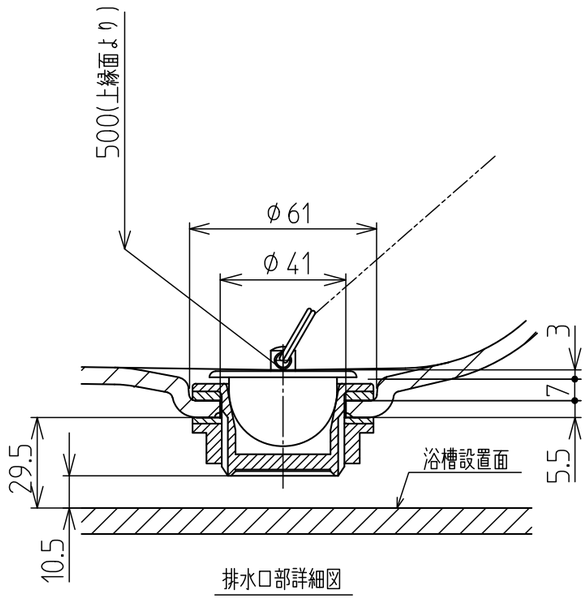

排水口部詳細図

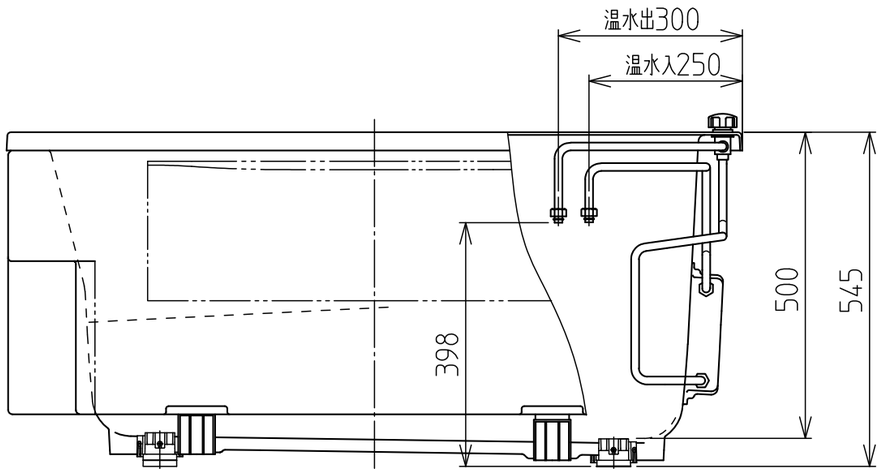

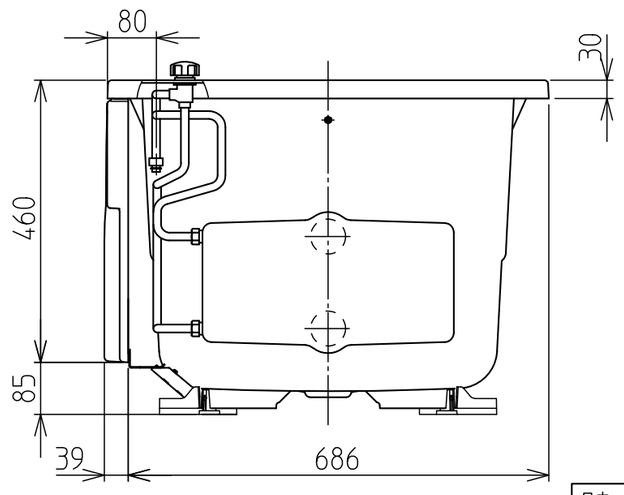

品　番		HK-1272A9-1L-L/R-WH
満水容量		250L
重　量		27kg
色　相		スマートホワイト
材質	浴槽本体	FRP(SMC成形品)
	脚	ポリプロピレン
	エプロン	FRP
	バスヒータ、配管	銅材(C1220T)

注記
・本図通りをR（右）タイプとし、本図と左右勝手違いをL（左）タイプと致します。

尺度	品名
N.T.S	浴槽：HK-1272A9-1L-L/R
	株式会社 ハウステック

YUD162820