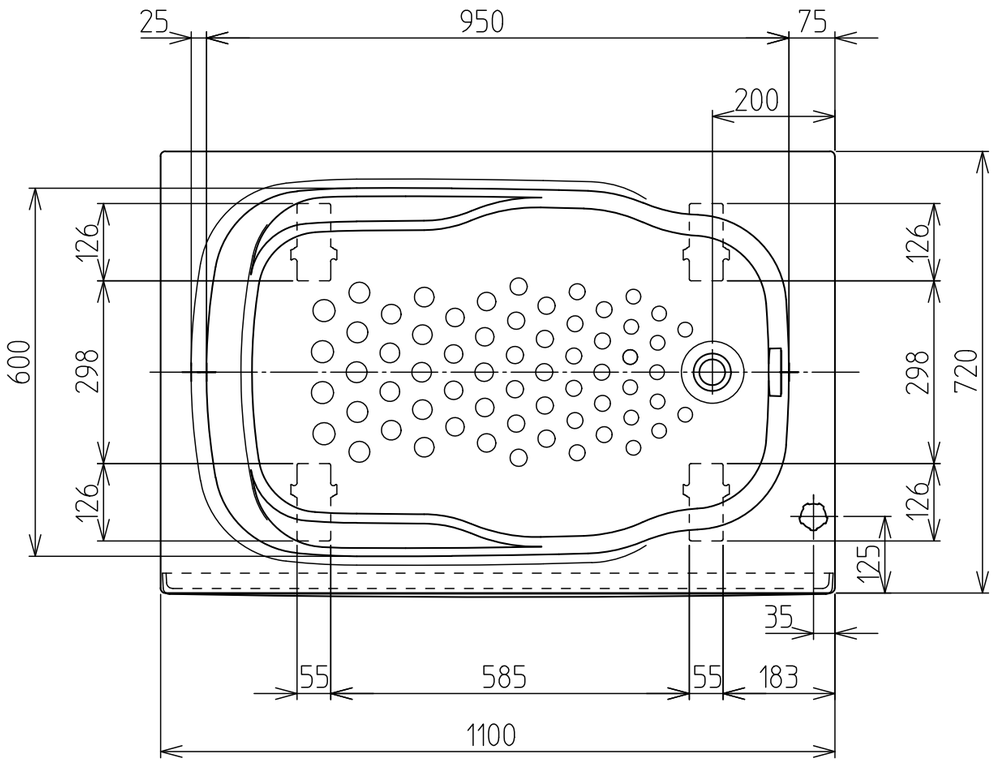

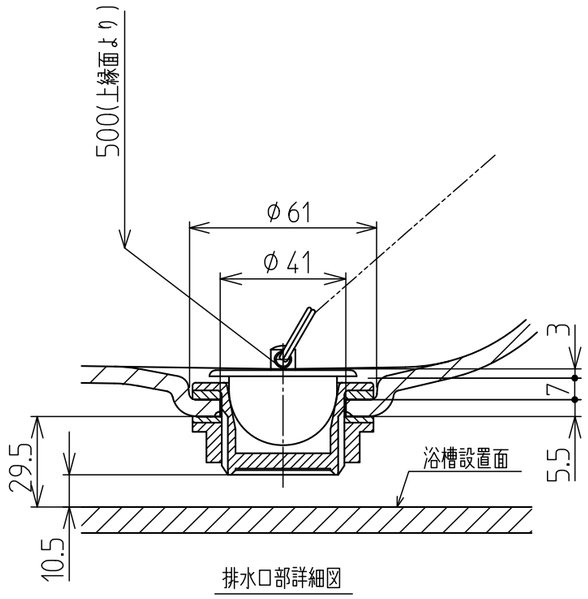

排水口部詳細図

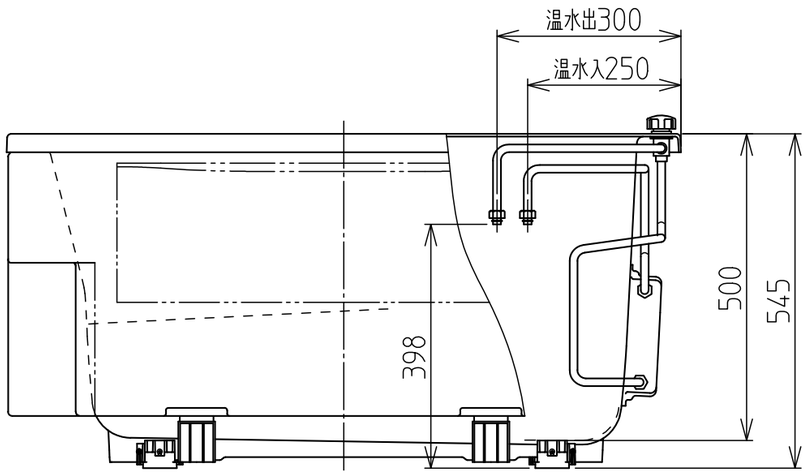

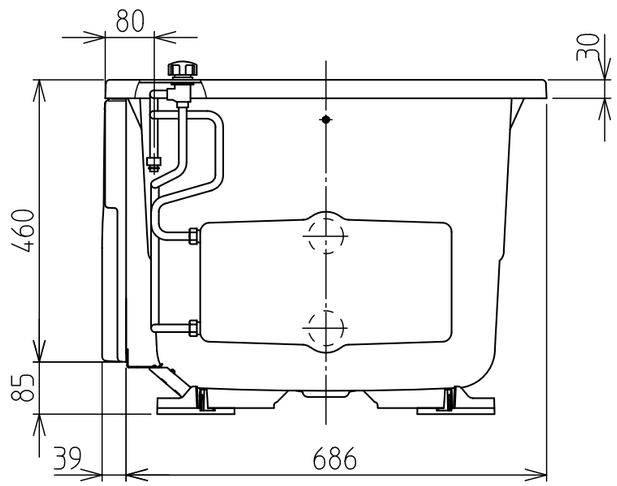

品　番		HK-1172A9-1L-L/R-WH
満水容量		220L
重　量		24kg
色　相		スマートホワイト
材質	浴槽本体	FRP(SMC成形品)
	脚	ポリプロピレン
	エプロン	FRP
	バスヒータ、配管	銅材(C1220T)

注記

・本図通りをR(右)タイプとし、本図と左右勝手違いをL(左)タイプと致します。

尺度	品名
N.T.S	浴槽:HK-1172A9-1L-L/R
	株式会社 ハウステック

YUD162813