番号	名　　称	個数	備　　考
1	LVM-750H	1	
2	LV2-A750CTWD2W23	1	
	K3761EJ-HT	1	

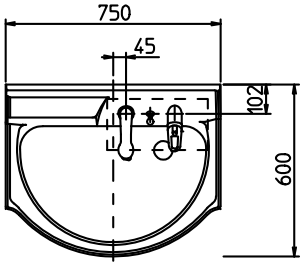

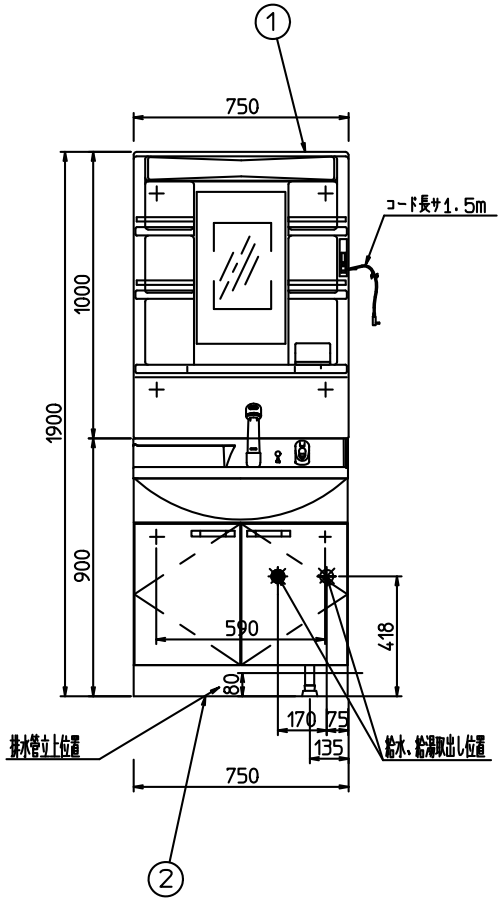

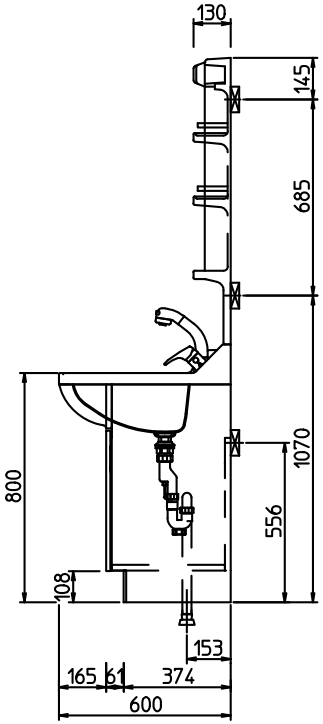

洗面化粧台　ラヴァーボ	プラン担当	日付 H28- 7- 20	図面名称 取付設置図基本	ページ
	営業担当	縮尺 1 / 20	図面番号	