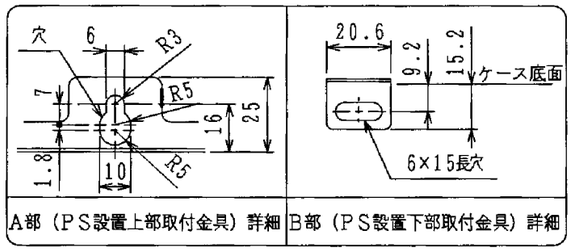

（機器上方よりの透視図）

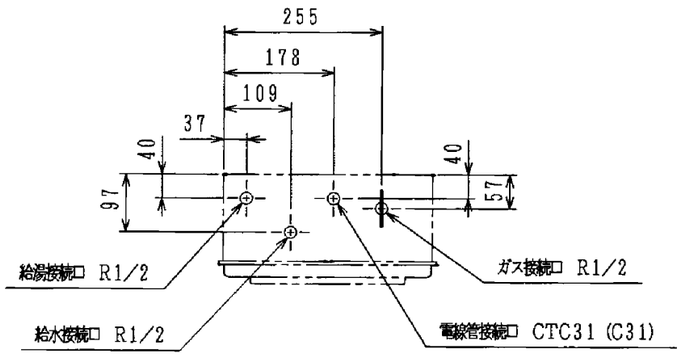

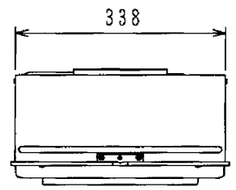

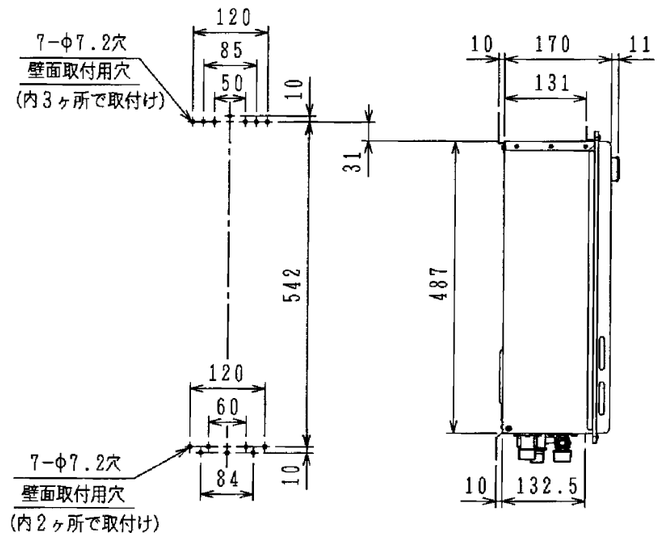

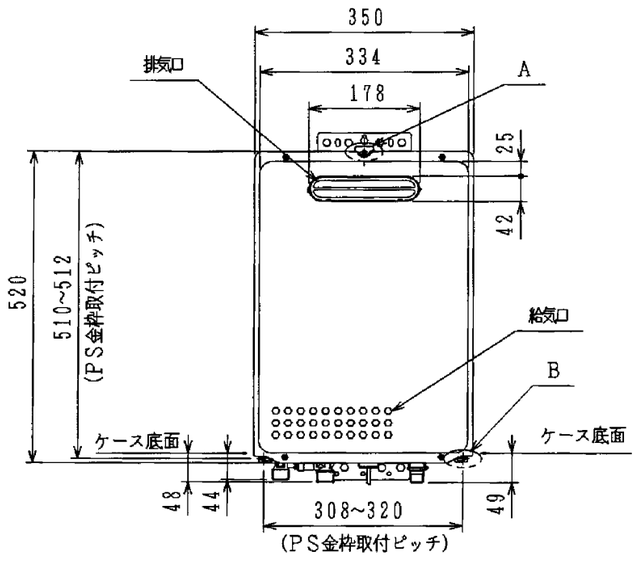

■仕様表

項目		仕様
製品名		KS-166SABH
給水器具認証登録番号		OW1011
種類	設置の方式	屋外壁掛設置形・PS標準設置形
外形寸法（高さ×幅×奥行）		520mm×350mm×170mm
外層材質		亜鉛メッキ鋼板粉体塗装
製品質量		14kg
外装色		マンセル9.3YR8.4／1.0
接続口径	ガス	R1／2（15A）
	給水	R1／2（15A）
	給湯	R1／2（15A）
ガス消費量	能力最大	33.4kW（28.700kcal／h）（2.39kg／h）
※<>内はLPガス	能力最小	5.58kW（4.800kcal／h）（0.4kg／h）
最低作動水圧		9.8kPa（0.1kgf／cm²）（3.5L／min）
能力切替		16～2.5号　比例制御
給湯温度		60℃（42℃に切替可） [別売リモコン使用時　37～48℃、60℃ 調整可]
水量調節		3.5～16L／min（水比例制御）
電気関係	電源	AC100V（50Hz／60Hz）
	消費電力	33W（凍結予防運転時 125W）
	点火方式	連続放電点火・ダイレクト着火
	電源コード長さ	約1.8m
安全装置		立消え安全装置（フレームロッド）、過熱防止装置（温度ヒューズ） 空だき安全装置（ハイリミット）、過圧防止安全防止装置（加圧逃し弁） 凍結予防装置（電気ヒータ・水抜きせん） 雷サージ吸収装置（ZNR） ファン回転検出装置（ホール素子） 漏電安全装置（漏電ブレーカ）
制御方式		フィードフォワード（FF）＋フィードバック（FB） ガス量比例制御、風量制御、水比例制御
付属部品		電源コード、取付ネジ一式
別売品		台所リモコン　（KR-652） 浴室リモコン　（FR-652）、 台所リモコンコード　（2S-CORD-10M/20M） 浴室リモコンコード　（2S-FCORD-10M/20M） 排気カバー　（KSG-7） 配管カバー　（KSC-P20）

※上記数値は標準（都市ガス13A）ですのでガス種によって数値が変わることがあります。

※生産ガス種は12A、13A、LPGのみです。

単位（mm）

名称	ガス給湯機
型式	KS-166SABH

株式会社 ハウステック