型　式	CL-1103GR7
フタサイズ	1070X710
色　相	グレー
材　質	PP

※注記
本品は、SG規格品と致します。

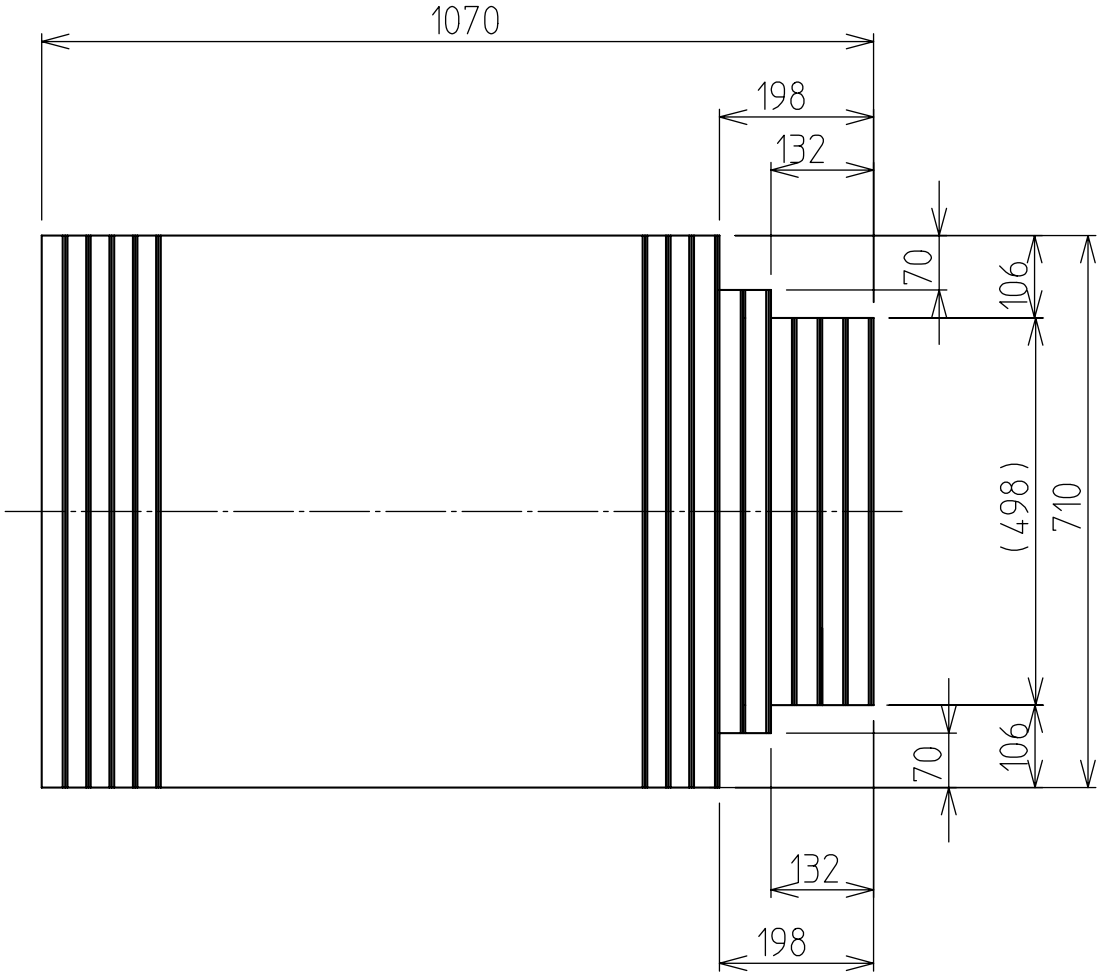

尺度	品名
1：10	CL-1103GR7

株式会社　ハウステック

YUE73705