平面図

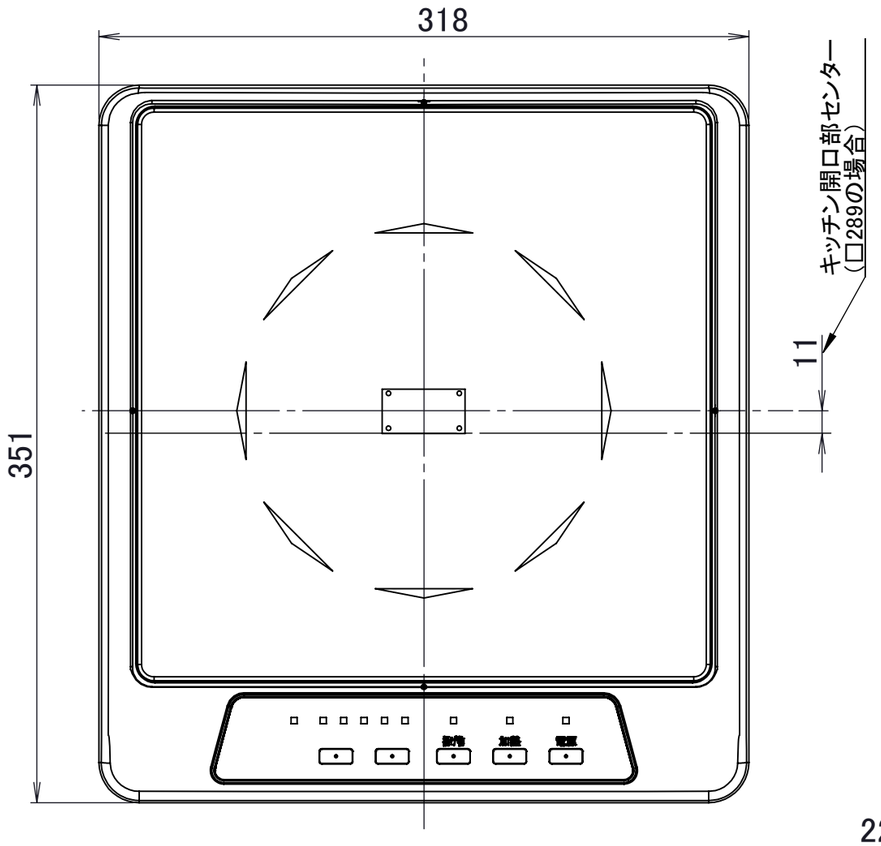

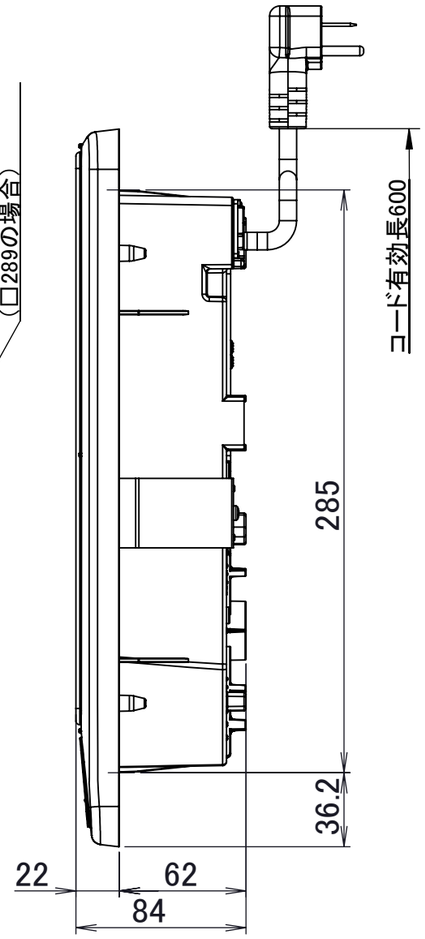

側面図

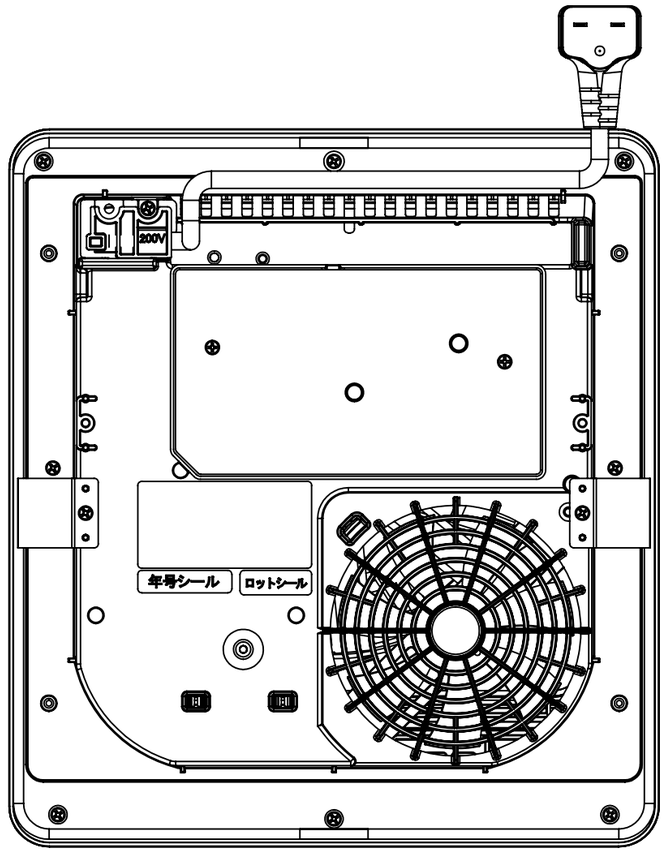

底面図

正面図

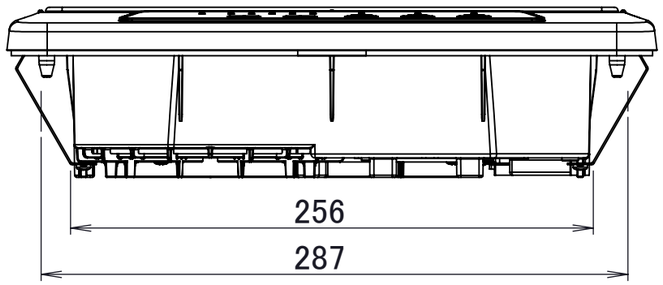

■取付開口寸法

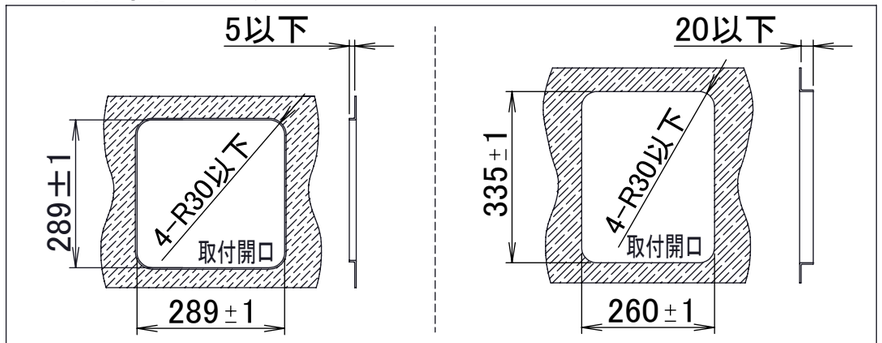

●ワークトップ板厚：T＝0.6～1.0mm

■仕様

形　名	SIH-BH213C
定　格	単相200V(50Hz/60Hz)-2000W
大きさ	幅318×奥行き351×高さ84（mm）
重　さ	約3.1ｋｇ
ヒーター消費電力	300W（相当）・500・900・1400・2000W　5段階切替
電源コード	2.0mm2　3芯キャブタイヤコード　長さ 600mm
差込プラグ	２極　接地極付　15A-250V
安全機能	なべ無し自動停止、揚げ物なべそり検知、切り忘れ防止、 過熱防止、温度過昇防止（空焚き検知）、高温注意ランプ、電源スイッチ自動停止
付加機能	温度調節：160～200℃　5段階
使用可能な鍋径	φ120～240mm

形名	SIH-BH213C	尺度	1/3
品名	IHクッキングヒーター	単位	mm
SIK 三化工業株式会社		作成	2022.09